Norme Europee di Modellismo Ferroviario

Sede per Teste d'aggancio intercambiabili in Scala TT

NEM 358

Raccomandazione Quote in mm **Edizione 1997**

© MOROP - FIMF

Traduzione italiana a cura di A. Manino

1. Scopo

La sede consente l'innesto di teste d'aggancio intercambiabili, purché possiedano uno stelo secondo la NEM 357.

La sede è identica a quella per la scala N secondo la NEM 355.

2. Modo di funzionamento

Un punto di rotazione previsto all'interno della gola della sede permette alla testa dell'aggancio di sollevarsi. La mobilità laterale viene garantita tramite una guida adeguata del timone dell'aggancio.

La sede consente l'utilizzo di teste d'aggancio per la scala N secondo la NEM 356 in unione con la NEM 357.

Con il cinematismo di guida del timone secondo la NEM 352 e con l'uso di speciali teste d'aggancio corto è possibile una marcia respingente contro respingente.

3. Realizzazione

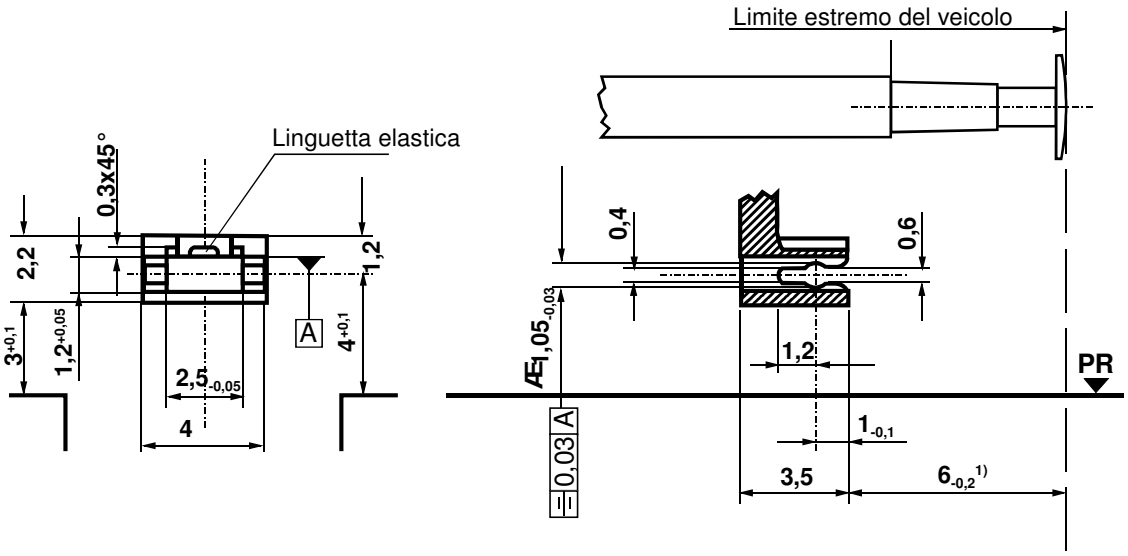

Nota
1) Questa quota è vincolante solo se il timone è guidato da un cinematismo d'aggancio corto.

4. Protezione legale

Per l'uso di questa norma si devono rispettare i brevetti esistenti.

Citando la fonte, consentita la riproduzione anche parziale - Copia per conoscenza alla Segreteria FIMF